お取引先各位

イートン・エレクトリック・ジャパン株式会社
2007年 6月

生産終了製品及び 切 替 え の ご 案 内	機種	AT0-ZB 安全ﾄﾞｱ用ﾘﾐｯﾄｽｲｯﾁ

平素は、当社製品をご使用頂きまして、誠にありがとうございます。
さて、従来よりご使用頂いて参りました標記機種を生産終了させて頂くこととなりました。代替製品と合わせてここにご案内致します。
大変ご迷惑をおかけしますが、代替機種への切換えをお願い致します。また、ご不明点は弊社営業員にお問合せ下さい。

記

1 対象製品 安全ﾄﾞｱ用ﾘﾐｯﾄｽｲｯﾁ

2 生産中止対象機種 AT0-ZB ｼﾘｰｽﾞ

3 代替機種 LS-ZB ｼﾘｰｽﾞ

4 新旧製品の形式

接点構成	生産終了品	代替品	備考
2b	AT0-02-1-ZB	LS-02-ZB	
1a1b	AT0-11-1-ZB	LS-11-ZB	
1b	AT0-01-1-ZB	LS-11-ZB	

5 変更時期 2007年11月1日出荷分より切替え

6 生産中止品の供給期間 2007年10月末日まで注文をお受け致します

7 その他 ご不明点は弊社営業員にお問合せ下さい

8　新旧製品仕様の概要比較

項目		生産終了品	代替品
		AT0-ZB	LS-ZB
適合規格		IEC/EN, UL, CSA	同左
RoHS指令		対応品	同左
接続電線ｻｲｽﾞ (㎟)	min./max.	より線：1x 0.5/1.5	同左
	min./max.	より線：2x 0.5/1.5	同左
	min./max.	AWG18/AWG14	同左
端子部及び端子構造		ﾈｼﾞ端子	ｽﾌﾟﾘﾝｸﾞ（ｹｰｼﾞｸﾗﾝﾌﾟ）端子
			配線ｽﾍﾟｰｽが広くなり 作業が楽になりました
端子締付けﾄﾙｸ		0.9Nm	（ﾄﾙｸ管理は不要）
適合ﾄﾞﾗｲﾊﾞｰ		ﾎﾟｼﾞﾄﾞﾗｲﾌﾞ　Z2	0.6x3.5mm以下のﾏｲﾅｽﾄﾞﾗｲﾊﾞｰ、又は専用工具（形式：LS-XTW）専用工具：4/4ﾍﾟｰｼﾞ参照下さい
機械的寿命		1千万回	同左
最大開閉頻度		1800回/時間	同左
最大操作速度		0.4m/秒	同左
操作力	挿入/引出	10/5N	同左
ｹｰｽ材質		樹脂製	同左
色	ﾍﾞｰｽ/ｶﾊﾞｰ	黒/ﾗｲﾄｸﾞﾚｰ	黒/黄
保護構造		IP65	同左
ｹｰﾌﾞﾙ引込み口		M20	同左
操作方法		専用ｷｰの抜き差し	同左
		注　：　AT0とLSではｷｰの互換性はありません	
端子番号	2b接点品	11-12, 21-22	同左
	1a1b接点品	13-14(a), 21-22(b)	同左
定格絶縁電圧	2b接点品	400V	同左
	1a1b接点品	500V	400V
定格操作電流		AC-15：230V / 6A	同左
		DC-13：24V / 6A	DC-13：24V / 3A

9　寸法図

生産終了品（AT0-ZB）

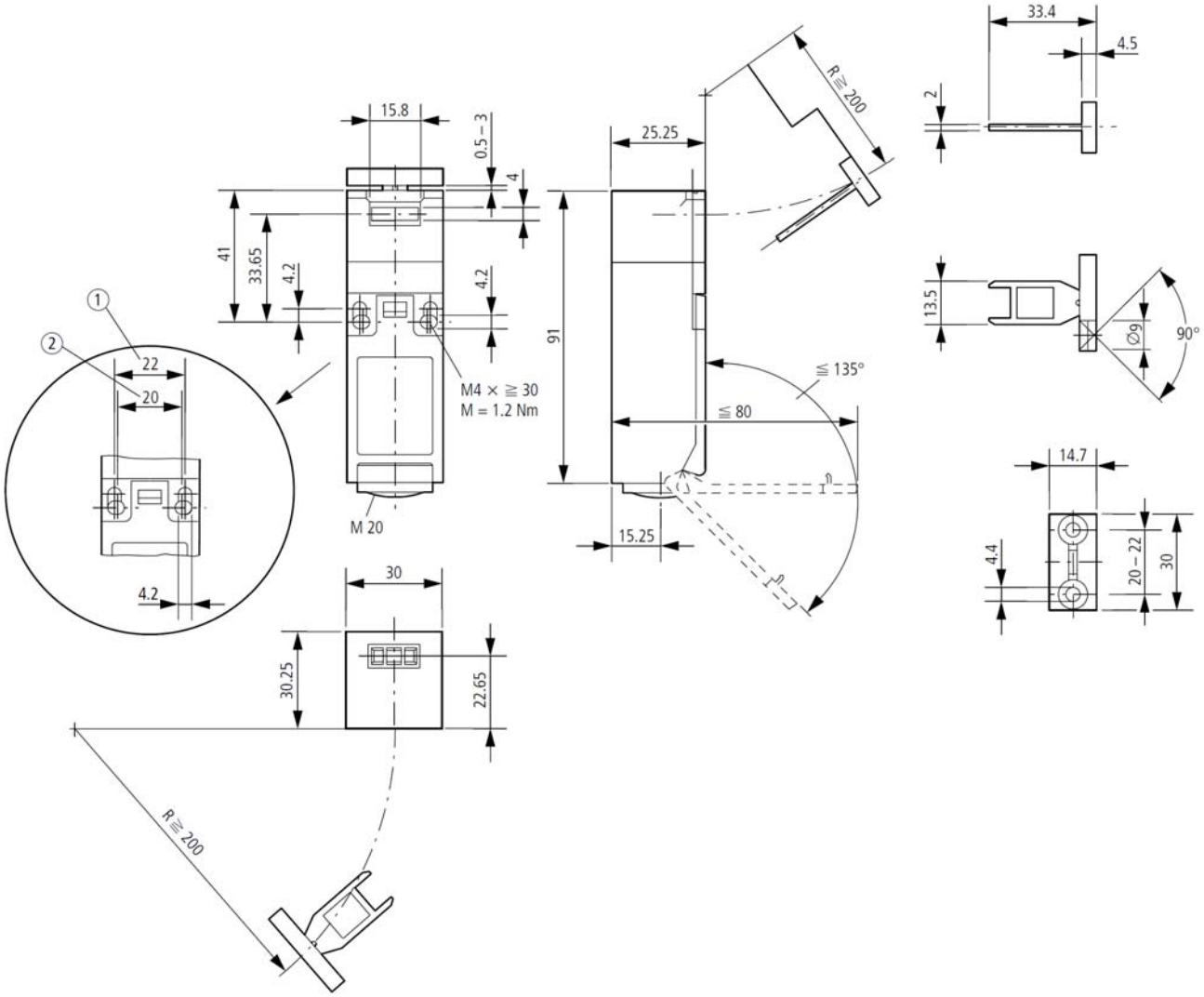

代替品（LS-ZB）

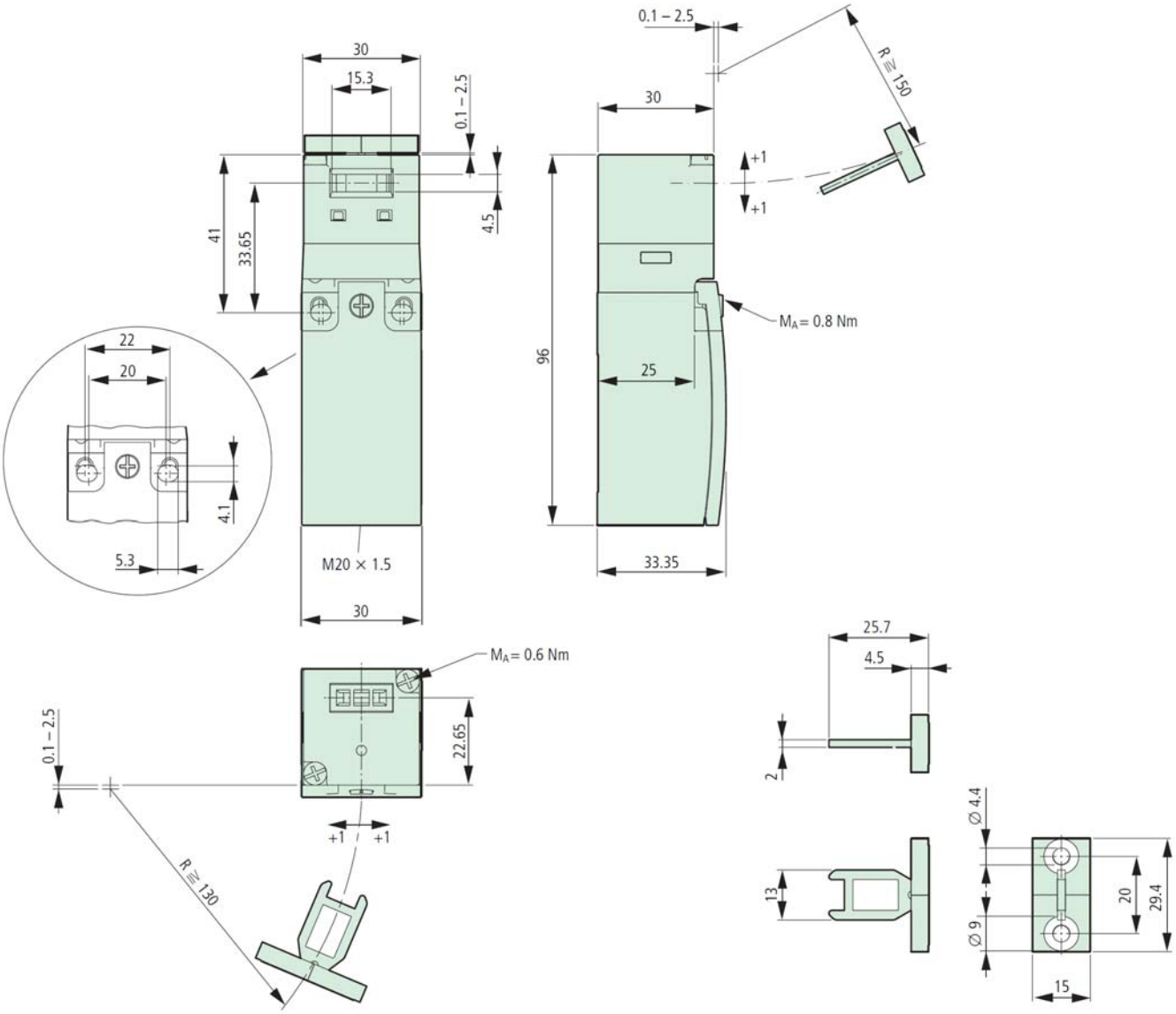
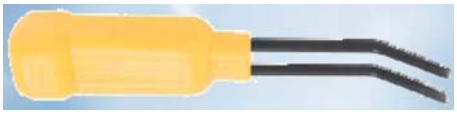
<u>ｽﾌﾟﾘﾝｸﾞ端子用専用工具 ： LS-XTW</u>